VISTA FRONTAL MÓDULOS FV

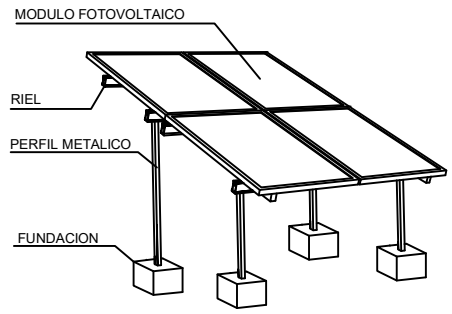

Nota: Se debe evaluar en terreno la posibilidad de cambiar esta configuración de la planta.

VISTA LATERAL MÓDULOS FV

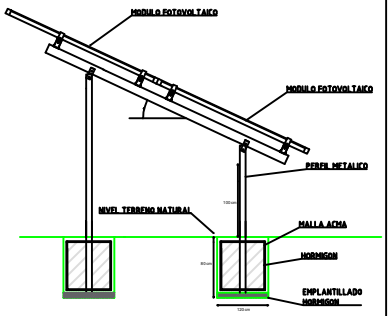

SIMBOLOGÍA

- PANEL FOTOVOLTAICO
- EQUIPO DE MEDIDA BIDIRECCIONAL
- INVERSOR ON GRID
- PROTECCIÓN MONOFÁSICA TERMOMAGNETICA
- PROTECCIÓN BIPOLAR TERMOMAGNETICA
- PROTECCIÓN DIFERENCIAL
- TIERRA PROTECCION
- TIERRA SERVICIO
- GUARDAMOTOR
- BARRA DE PUESTA A TIERRA
- Sistema eléctrico declarado
- Sistema eléctrico existente
- Polo positivo
- Polo negativo
- DATOS MODIFICABLES

DIAGRAMA UNILINEAL

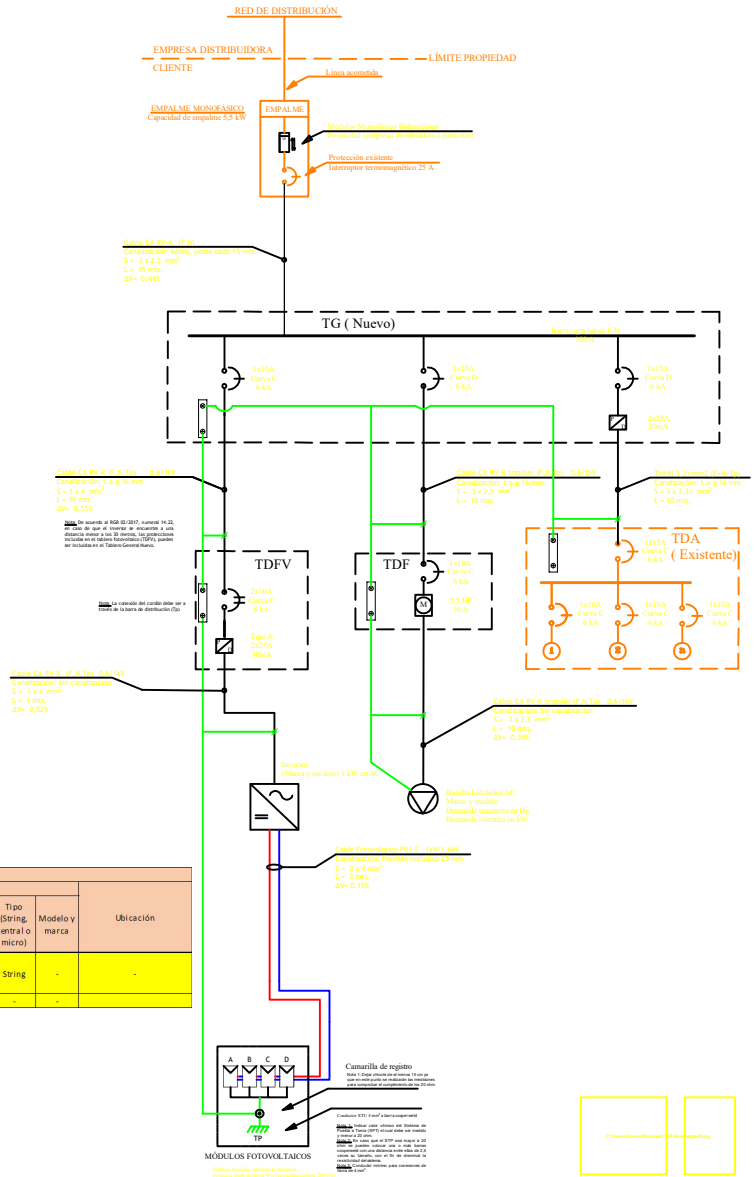

Documento desarrollado en marco del Convenio de Colaboración entre la Comisión Nacional de Riego y el Ministerio de Energía

NOTAS :

1.- Las marcas, modelos, parámetros y valores que se muestran en este plano son utilizados únicamente a modo de ejemplo y en ningún caso representan una definición, ni sugerencia al respecto.

2.- En caso de contar con módulos FV sobre techo, en vez de módulos FV sobre soporte, se debe mostrar un detalle de la instalación y las estructuras que los sostienen.

3.-Las configuraciones y conexiones del sistema fotovoltaico y el sistema de bombeo que se muestran en este plano, solo representan un ejemplo "tipo" para facilitar la generación de planos del consultor que ejecute las obras. En ningún caso son una solución definitiva, ya que estos planos deben ser adaptados y configurados de acuerdo a la solución particular que reciba cada obra en terreno.

CUADROS DE GENERACIÓN

CUADRO DE UNIDAD GENERACIÓN FOTOVOLTAICA DE CC

UG N°	N° String	Módulos o Paneles							String o cadena						Canalizacion CC de String								Unidad de Generación (UG)			Inversor						Ubicación
															Ducto		Conductor									Rango de Entrada CC						
		Tipo Modulo	Pot. Max (W)	Corriente Operación (A)	Voltaje Voc (V)	Voltaje de operación (V)	Corriente Cortocircuito (A)	Corriente Máx. Inversa	Cantidad de Módulos	Voltaje Máx. (V)	Corriente Máx. (W)	Potencia Máx. (W)	Automático o Fusible	Diodo de bloqueo Tensión inversa (V)	Tipo	Dimensión	Tipo	Sección (mm2)	Corriente max. (A)	Largo (m)	Caída de tension		Potencia máx o Peak. (W)	Corriente máxima String (A)	Voltaje máximo String (V)	V (V)	I (A)	Potencia nominal (W)	Voltaje AC (V)	Tipo (String, central o micro)	Modelo y marca	
1	1	Poli-cristalino	250	8,2	37,7	30,5	8,85	15	4	150,8	8,81	1000	-	-	Flexible metálico	25 mm	PVF-1	4	25	3	0,15%	0,23	1000	8,27	150,8	70-450	11	1000	220	String	-	-
TOTAL	1	-	250	-	-	-	-	-	4	-	-	1000	-	-	-	-	-	-	-	-	0,15%	0,23	1000	-	-	-	-	1000	-	-	-	

CUADRO DE UNIDAD GENERACIÓN FOTOVOLTAICA CA

UG	N° String	Unidad de Generación (UG)			Inversor					Protecciones CA		Canalización CA							Ubicación
					Rango Entrada CC							Ducto		Conductor					
		Potencia Max. O Peak. (W)	Corriente Máx. String (A)	Voltaje Máx. String (V)	V (v)	I (A)	Potencia Nominal (W)	Voltaje AC (V)	Tipo (string, central o micro)	Modelo y marca	Automático	Diferencial	Tipo	Dimensión	Tipo	Sección (mm2)	Largo (m)	Caída de Tensión		
1	1	1000	8,27	150,8	70-450	11	1000	220	String	-	2x10 A Curva C	2x25A 30mA Tipo A	Subterránea		RV-K	4	31	0,57%	1,31	-
TOTAL	1	1000	-	-	-	-	1000	-	-	-	-	-	-	-	-			0,57%	1,31	

CUADRO DE CAÍDAS DE TENSIÓN DE ALIMENTADOR UG EN CA

Tramos de Alimentador	Capacidad de Protección (UG)	Tensión de UG en AC	Conductor			Tipo Canalización	Caída de Tensión	
	A	(220V o 380V)	Tipo	Sección (mm2)	Longitud (m)		V	%
UG-TDF	10	220	RV-K	2 X 4	1	Flexible metálico	0,33	0,15%
TDF-TDG	10	220	RV-K	2 X 4	31	t.a.g	1,25	0,57%
TOTAL	-	-	-	-	-	-	1,58	0,72%

NOTA:
LOS MATERIALES QUE REQUIEREN CERTIFICACIÓN PARA SU USO, CUMPLEN CON ESTE REQUISITO.

UBICACIÓN

N

INSCRIPCIÓN S.E.C.

INSCRIPCIÓN N° :.....

FECHA :.....

Nombre del proyecto
Nombre del proyecto

CALLE: Por definir
COMUNA: Por definir

LÁMINA 1 DE 1 | ESCALA S/E
FECHA : Por definir
PROYECTO Por definir

ACEPTACIÓN PROPIETARIO:
Nombre: Por definir
Rut: Por definir

INSTALADOR:
Nombre:
RUT : Por definir, CLASE (A,B)
DIR : Por definir